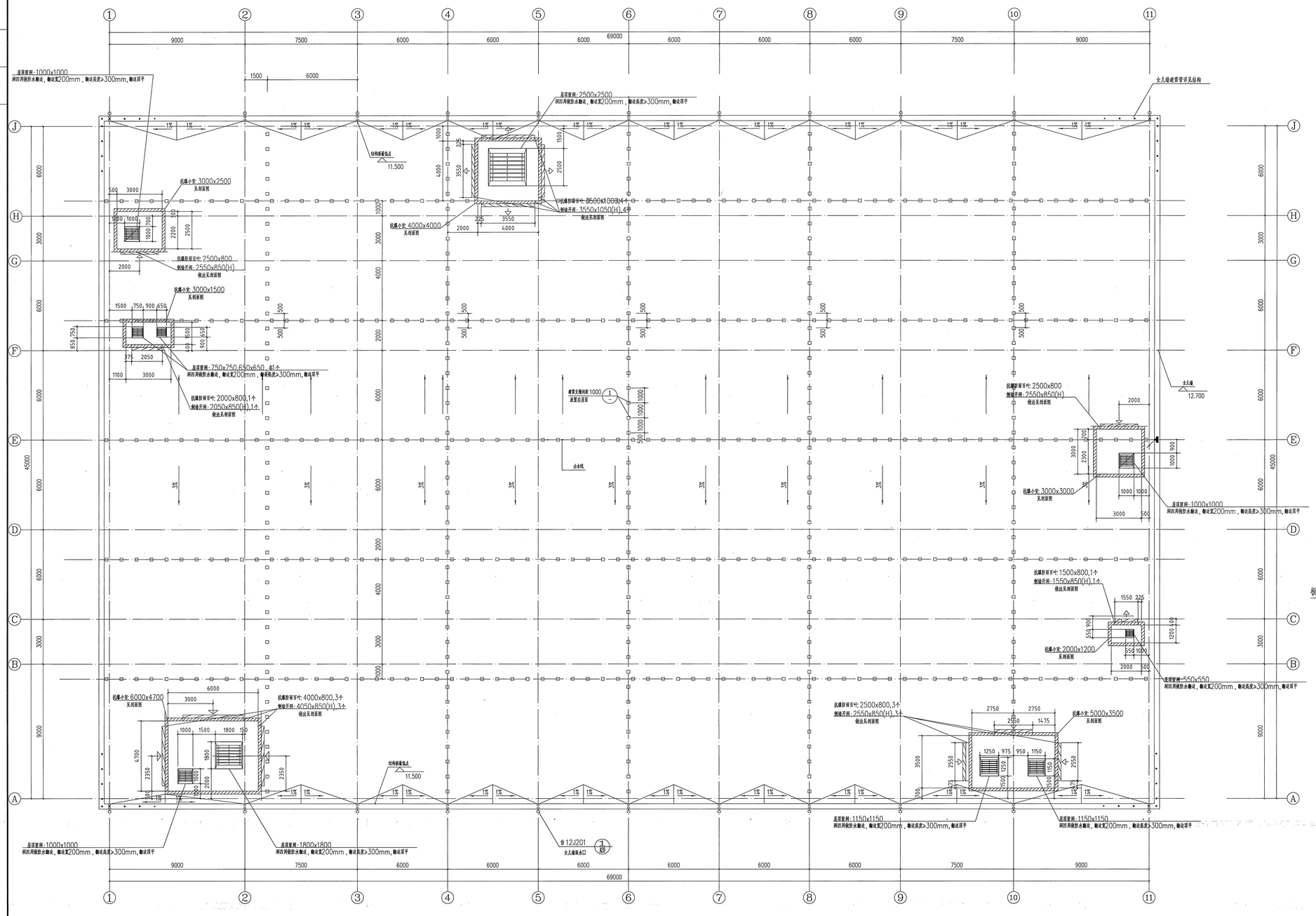

屋顶平面图

注：屋面构造做法

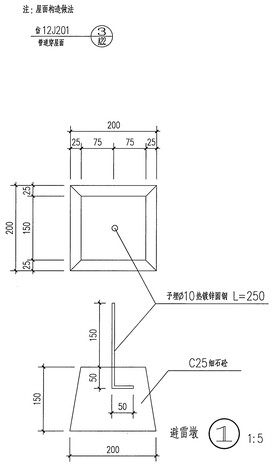

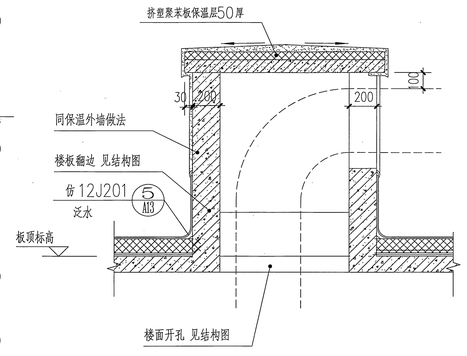

1 屋面防水小屋示意 1:20

注：a.小屋顶为结构的混凝土板(配筋见结构)，5%防水砂浆找坡2%兼找平最薄20厚。
b.屋面防水小屋的箭头表示开洞方向。

福建省石油化学工业设计院有限公司
FUJIAN PETROCHEMICAL INDUSTRY DESIGN INSTITUTE CO., LTD.
证书编号：甲级A235004206(CLASS A A235004206)

备注 NOTES

图纸专用章 DRAWING SEAL

福建省工程勘察设计图纸专用章
福建省石油化学工业设计院有限公司
范围：化工石化医药行业
等级：甲级 证号：A235004206
有效期至：2024年09月17日

注册工程师执业章 REGISTERED ENGINEER WORK PERMIT SEAL

中华人民共和国一级注册建筑师
姓名：罗素华
注册号：3500420-003
有效期：至2023年12月

施工图审查章 CONSTRUCTION DRAWING EXAMINATION AUTHORITY

施工图审查机构证书编号 SEAL NUMBER OF CNCRUCTION DRAWING EXAMINATION CERTIFICATE

工程名称 PROJECT
福建福海创石油化工有限公司
原料适应性技改项目配套储运及其它辅助系统设计

建设单位 CONSTRUCTION UNIT
福建福海创石油化工有限公司

审定 AUTHO			
工程负责人 PROJM	付亦玮	付亦玮	
专业负责人 SPECM	罗素华	罗素华	
审核 APPR	陈明环		
校对 CHKD	吴降取		
设计 DRAWN	罗素华	罗素华	

图名 DRAWING TITLE
中心控制室
屋顶平面图

福建省建筑设计研究院有限公司 甲级建筑设计 A 13010

设计阶段 STAGE	详细设计	日期 DATE	2023.10.28
比例 SCALE		第 张 SHEET	共 张 OF
专业 SPEC	建筑	版次 REV	A

TCC 中国天辰工程有限公司 CHINA TIANCHEN ENGINEERING CORPORATION
审批 | 张力博 | 日期

单项/工程名称 PART/PROJECT
单位/工程名称 UNIT/SECTION
工程号 PROJ NO. T23005/G181S31-A701TJ-11

1.0A0