X250717-03

有效容积	800 L
净　重	385 KG
操作重量	1260KG

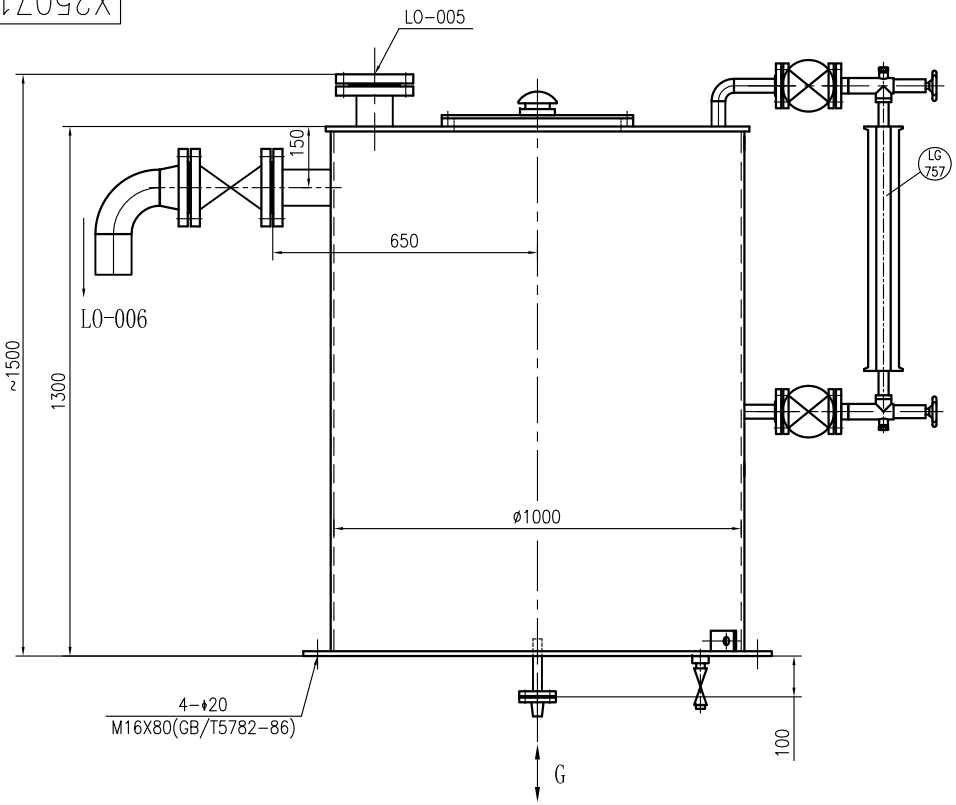

管 口 表

管口号	公称规格	连接标准	用 途
LO-006	ø89x4	HG/T20615-2009	高位油箱溢流口
G	WN 15-150 RF SCH40S	HG/T20615-2009	高位油箱供油口
LO-005	BL 80-150 RF SCH40S	HG/T20615-2009	高位油箱加油口

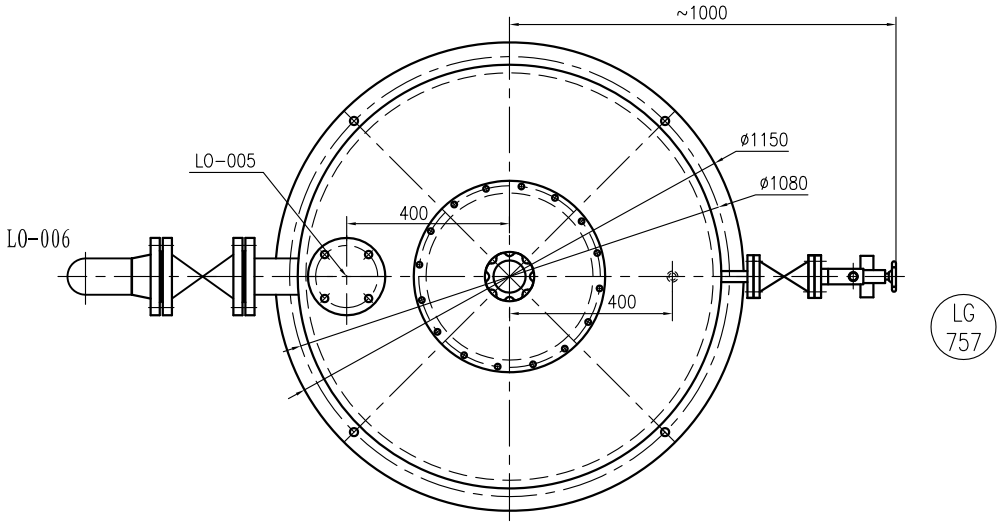

借通用件登记
描　图
校　描
旧底图总号
签　字
日　期

标记	处数	分　区	更改文件号	签 名	年 月 日	高位油箱			上海利安润滑设备制造有限公司
设 计	朱柳青	2025.12	标准化			阶段标记	重 量	比 例	XYZ-500稀油站
校 对								1:9	
审 核						共 1 页	第 1 页		X250717-03
工 艺			批 准						