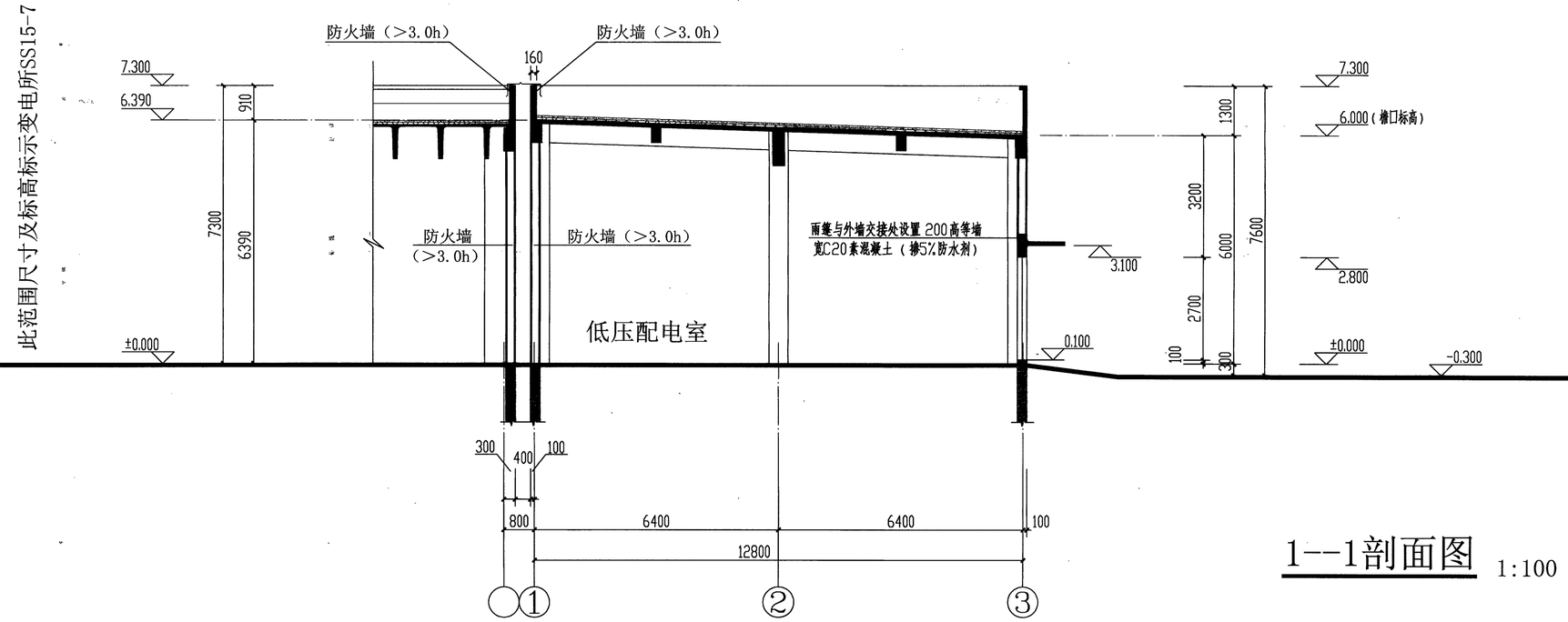

1--1剖面图 1:100

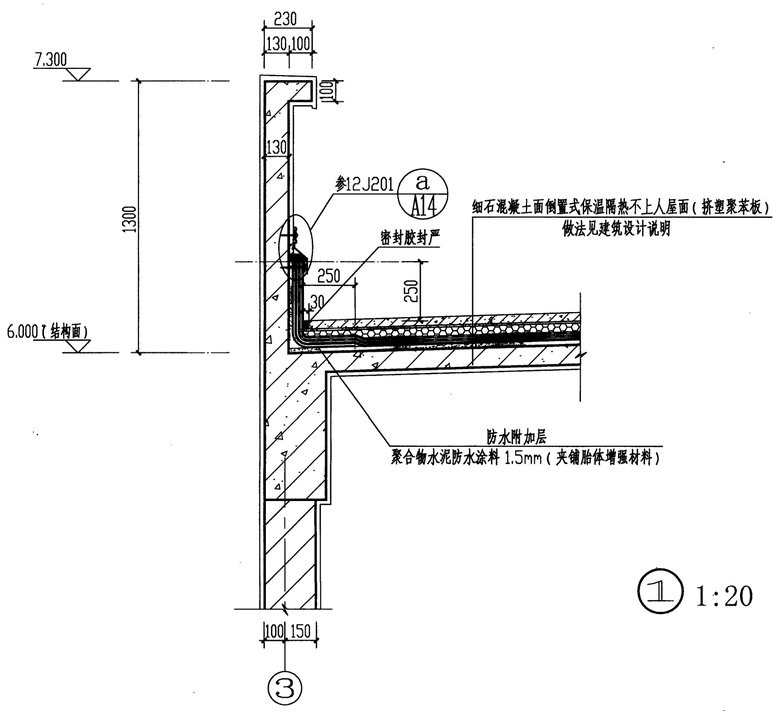

① 1:20

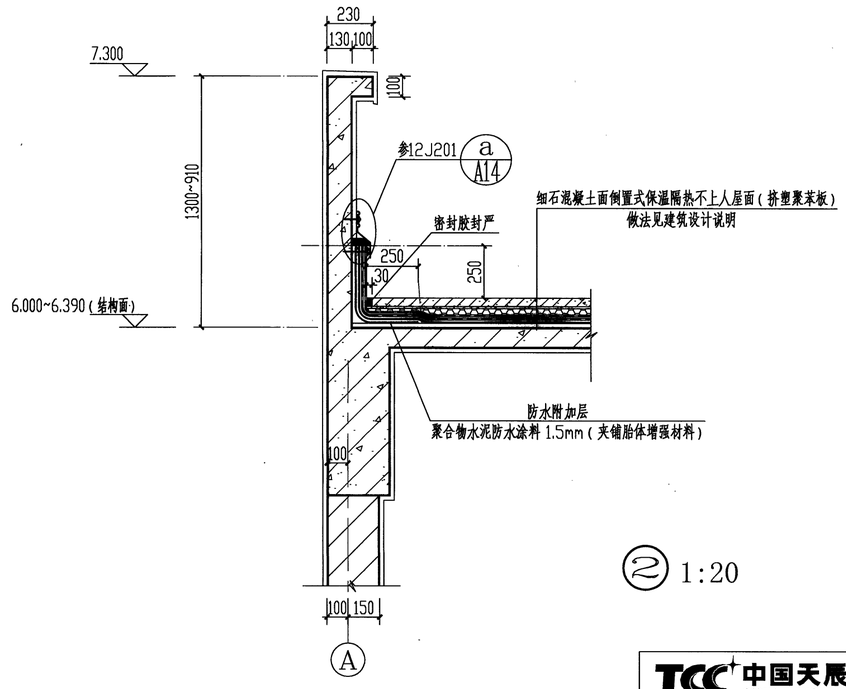

② 1:20

福建省石油化学工业设计院有限公司
FUJIAN PETROCHEMICAL INDUSTRY DESIGN INSTITUTE CO., LTD.
证书编号：甲级A235004206(CLASS A A235004206)

备注 NOTES

图纸专用章 DRAWING SEAL

福建省工程勘察设计图纸专用章
福建省石油化学工业设计院有限公司
资质 范围：化工石化医药行业
等级：甲级 证号：A235004206
有效期至：2024年09月17日

注册工程师执业章 REGISTERED ENGINEER WORK PERMIT SEAL

中华人民共和国一级注册建筑师
姓 名： 罗素华
注册号： 3500420-003
有效期： 至2023年12月

施工图审查单位 CONSTRUCTION DRAWING EXAMINATION AUTHORITY

施工图审查合格证书编号 SERIAL NUMBER OF CONSTRUCTION DRAWING EXAMINATION QUALIFICATION CERTIFICATE

工程名称 PROJECT
福建福海创石油化工有限公司
原料适应性技改项目配套储运
及其它辅助系统设计

建设单位 CONSTRUCTION UNIT
福建福海创石油化工有限公司

审定 AUTH'D			
工程负责人 PROJ.M.	付亦玮	付亦玮	
专业负责人 SPEC.M.	罗素华	罗素华	
审核 APPR	陈明环	陈明环	
校对 CHKD	吴陈瑕	吴陈瑕	
设计 DRAWN	罗素华	罗素华	

图名 DRAWING TITLE
变电所SS15-7
1--1剖面图
节点详图① ②

主项/装置名称 SUBJECT/DEVICE		单元/工段名称 UNIT/SECTION	
图号 DWG.NO.	T23005/G181S31-A53HTJ-09		
设计阶段 STAGE	详细设计	日期 DATE	2023.10.28
比例 SCALE		第 SHEET	共 OF
专业 SPEC.	建筑	版次 REV.	0

TCC 中国天辰工程有限公司 CHINA TIANCHEN ENGINEERING CORPORATION
审批 焦力博 日期

福建省星华图审咨询有限公司 房建一类 13010

1.0A2