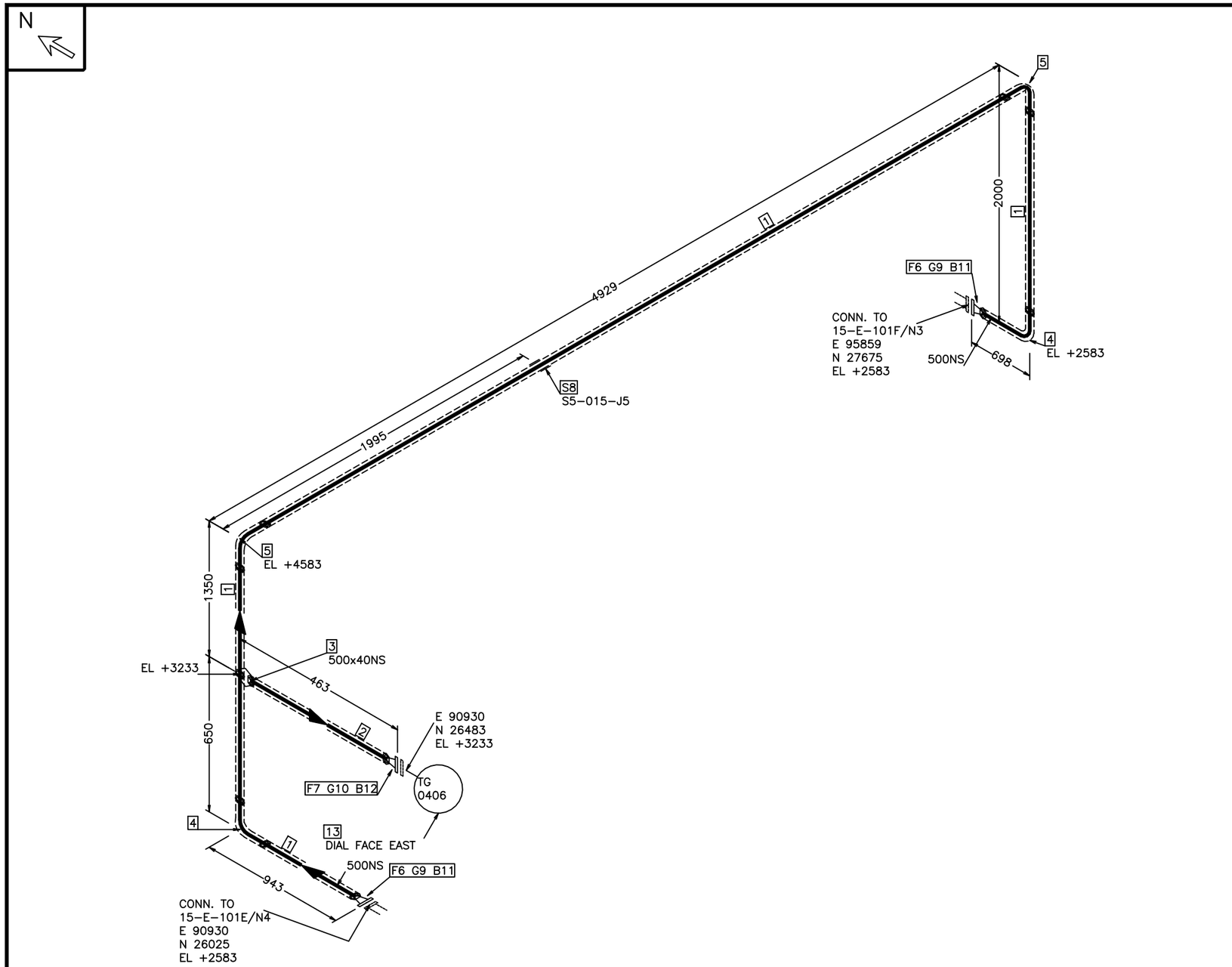

材料清单
BILL OF MATERIAL

序号	材料描述 MATERIAL DESCRIPTION	规格 SIZES	材料编码 ITEM CODE	数量 QTY
	PIPE			
1	无缝钢管 ;DN500xSch80 ;ASME B36.10M-2015 A335Gr.P11	500	CLPA200	5.2M
2	无缝钢管 ;DN40xSch80 ;ASME B36.10M-2015 A335Gr.P11	40	CLPA200	0.2M
	FITTINGS			
3	承插焊支管台 ;DN500x40-CL3000;MSS SP-97 A182Gr.F11Cl.2	500 x 40	GOTA2Q	1
4	90度短半径弯头 ;DN500-Sch80;ASME B16.9 A234Gr.WP11Cl.1	500	CEEB200	2
5	90度长半径弯头 ;DN500-Sch80;ASME B16.9 A234Gr.WP11Cl.1	500	CEEA200	2
	FLANGES			
6	带颈对焊法兰 ;DN 500-CL600,Sch80,WN/RJ,SH/T3406-2013 A182Gr.F11Cl.2	500	SHWNRF600	2
7	带颈对焊法兰 ;DN 40-CL600,Sch80,WN/RJ,SH/T3406-2013 A182Gr.F11Cl.2	40	SHWNRF600	1
8	管道支架点	500	GEN-ATTA	1

ERECTION MATERIALS

序号	材料描述 MATERIAL DESCRIPTION	规格 SIZES	材料编码 ITEM CODE	数量 QTY
	GASKETS			
9	八角形金属环垫片 ;DN500-CL600-RJ;SH/T3403 -2013 S30403	500	CBGRF600	2
10	八角形金属环垫片 ;DN40-CL600-RJ;SH/T3403- 2013 S30403	40	CBGRF600	1
	BOLTS			
11	200 全螺纹螺柱 /螺母(II 型),SH/T3404-2013 35CrMoA/25Cr2MoVA	42	STUD200	48
12	110 全螺纹螺柱 /螺母(II 型),SH/T3404-2013 35CrMoA/25Cr2MoVA	20	STUD110	4
13	温度表 TG 0406	40		1

工厂焊接	现场焊接	承插焊接	螺纹连接	管道支撑	伴管	保温段	伴热管段

版次 ISSUE	设计 DES.	校核 CHK.	审核 REWD.	应力 STRE	日期 DATE	备注 NOTE

设计温度 DESI TEMP.	deg °C	320	操作温度 OPER. TEMP.	deg °C	262	压力管道种类级别 P.P CATEGORY CLASS	GC1(1)
设计压力 DESI PRESS.	MPaG	6.87	操作压力 OPER. PRESS.	MPaG	5.31	试验压力 TEST PRESS.	MPaG 13.77
射线检测 NDT	%	100%	毒性危险程度分级			试验介质 TEST MEDIA	- 水
绝热 INSULATION	CODE	H	绝热厚度 THICKNESS	mm	100	管道等级 PIPING CLASS	D3-6F
油漆 PAINT SYSTEM	CODE		泄漏试验要求:介质/压力 Leak Test	--/MPaG	空气/6.87		

LNCD 辽宁省石油化工规划设计院有限公司 LIAONING PETROLEUM-CHEMICAL INDUSTRY PLANNING & DESIGNING INSTITUTE Co., Ltd				资质等级 GRADE OF QUALIFICATION	甲级 CLASS A	证书编号 CERTIFICATE NO.	A121006270
业主 CLIENTS	腾龙芳烃(漳州)有限公司			管线号 LINE NO.	15-500-P-04-007-D3-6F-H		
项目 PROJ.	对二甲苯(PX)项目凝析油加氢装置						
装置及工区 UNIT & WORK AREA	E-101/102及空冷区			图号 DWG NO.	14S222-15-500-P		
沈阳 SHENYANG	专业 SPECI	工艺管道	设计阶段 DESIGN STAGE	施工图	比例 SCALE	—	第 1 张 共 1 张 SHEET OF